型号：PE704

Ø 29.75 mm

H 4.52 mm

项　目	版本号
产品参数说明	第三版
功能指示	第三版
机芯外观	第三版
针管高度、外形尺寸参数	第三版
针管参数	第三版
指针参数	第三版
面角定位参数	第三版

产品参数说明

PE704 12 3/4‴ 石英机芯

3针 四眼/单历（中心大秒计时\小秒计时\小分计时\24小时指针）

1.外观参数

外观尺寸	Ø29.75mm
机芯厚度	4.52mm

2.电子参数

石英振荡频率：	32768Hz
工作电压：	1.25V～1.65V
平均电流：	2.2μA~2.4μA

3.电池参数

类型：	氧化银电池
尺寸：	Ø9.6 X t 2.0(mm)
参考型号：	SR920SW

4.工作温度

-5℃～50℃

5.常温下月差

≤±45s/M

≤±30s/M（可定制）

6.秒针输出力矩

≥5.5μNm

7.表面脚钉

Ø0.70 x L1.8(mm)

功能指示	PE704

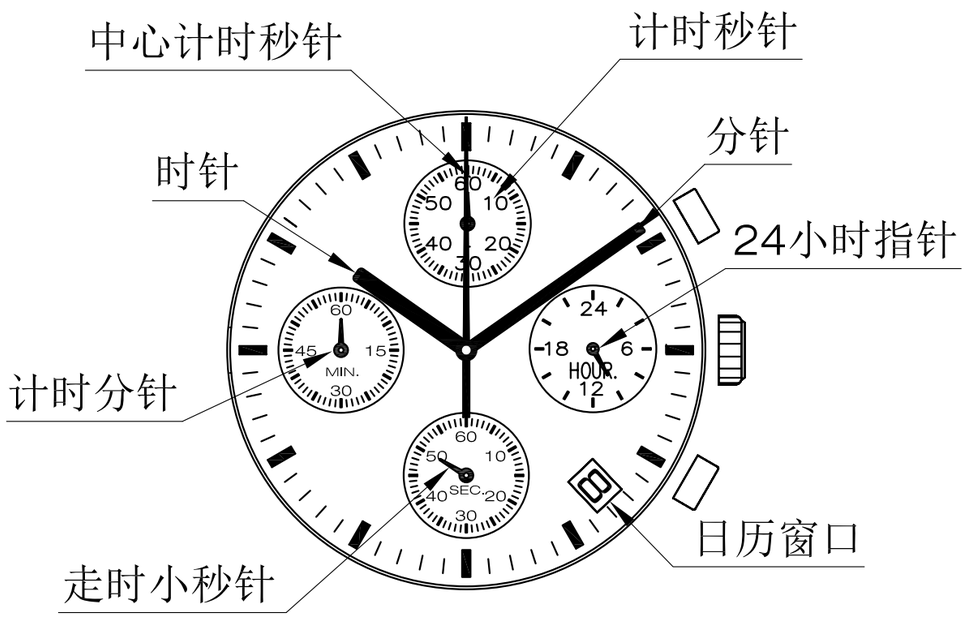

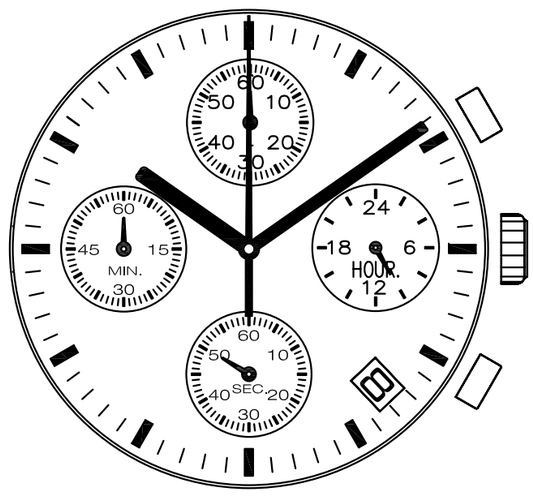

柄轴位于一档
日期设置

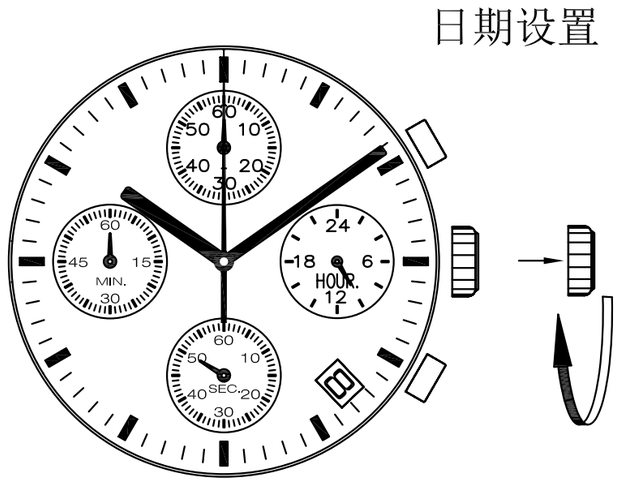

柄轴位于二档
时间设置

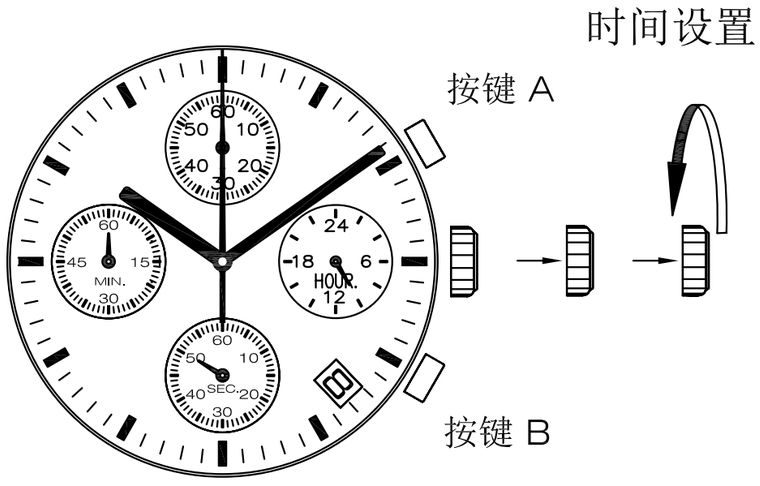

调校秒表指针位置

1）拔出表冠至位置二

2）按（A）键重设中心计时秒针至"0"位置

按（B）键重设计时秒针、计时分针至"0"位置

3）重设指针完成后，将表冠推回原位

4）中心大秒针与计时秒针同步运作

		版本：3

机芯外观	PE704

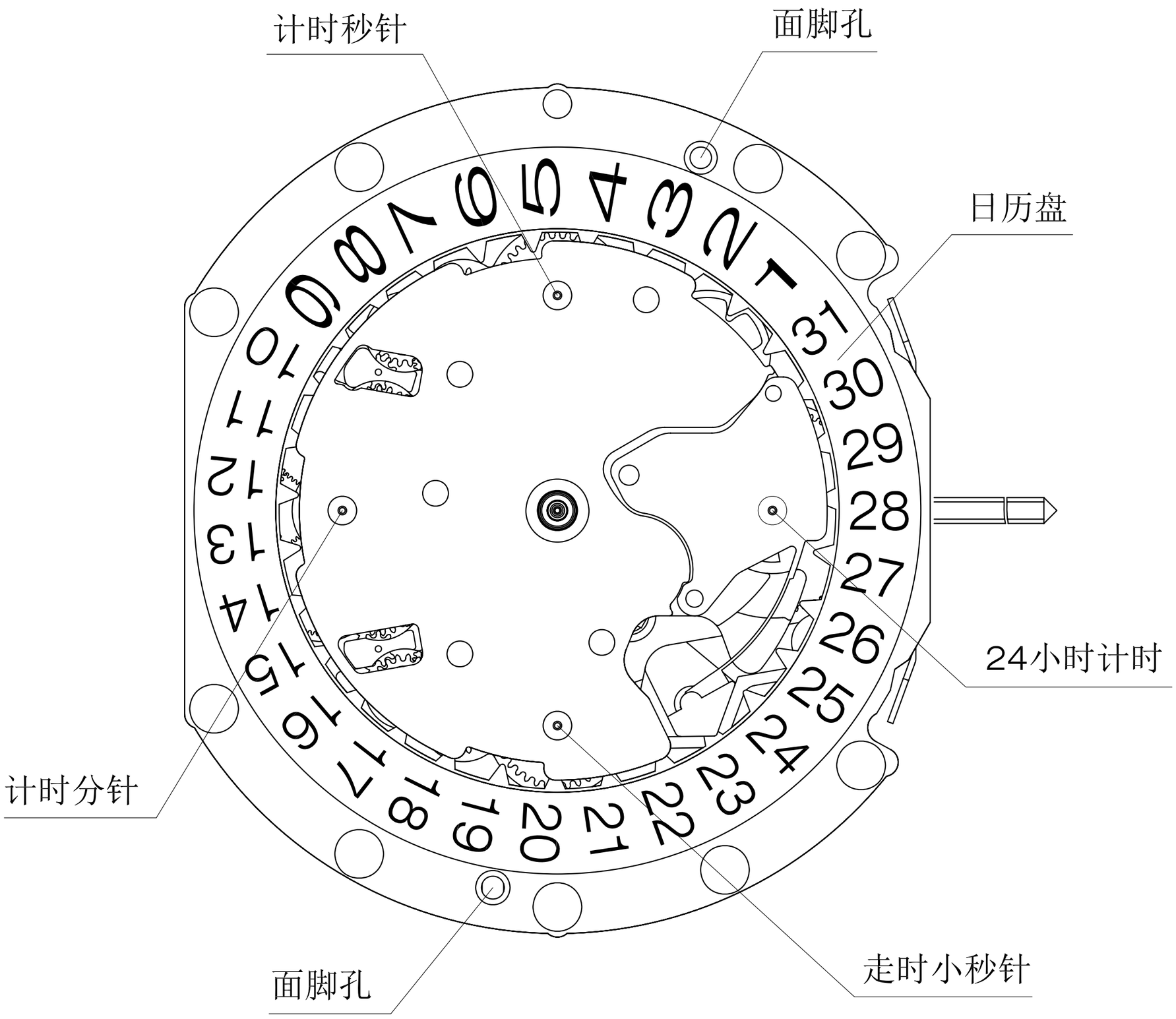

	比例：4:1 单位：mm	版本：3

针管高度、外形尺寸参数	PE704

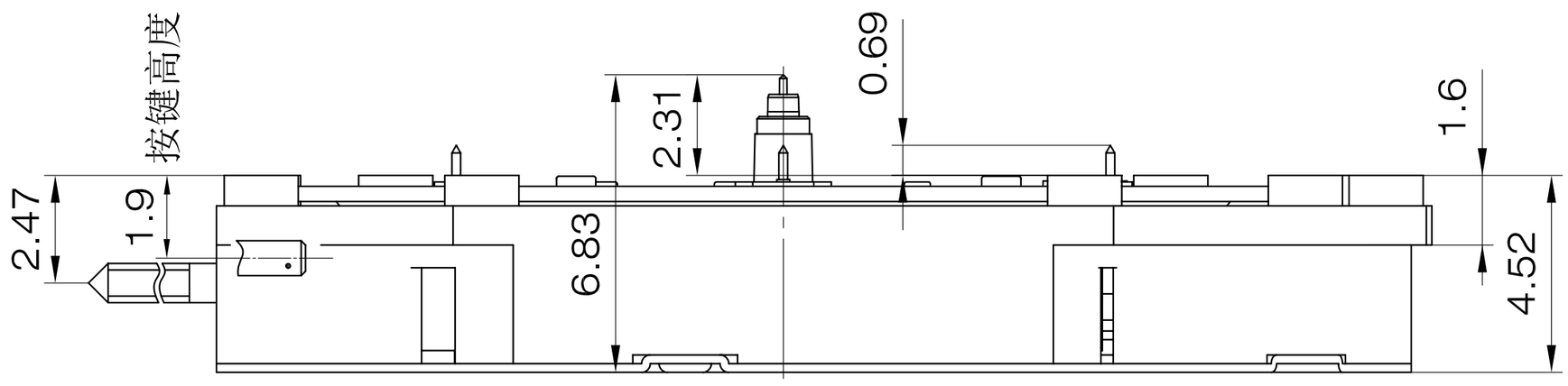

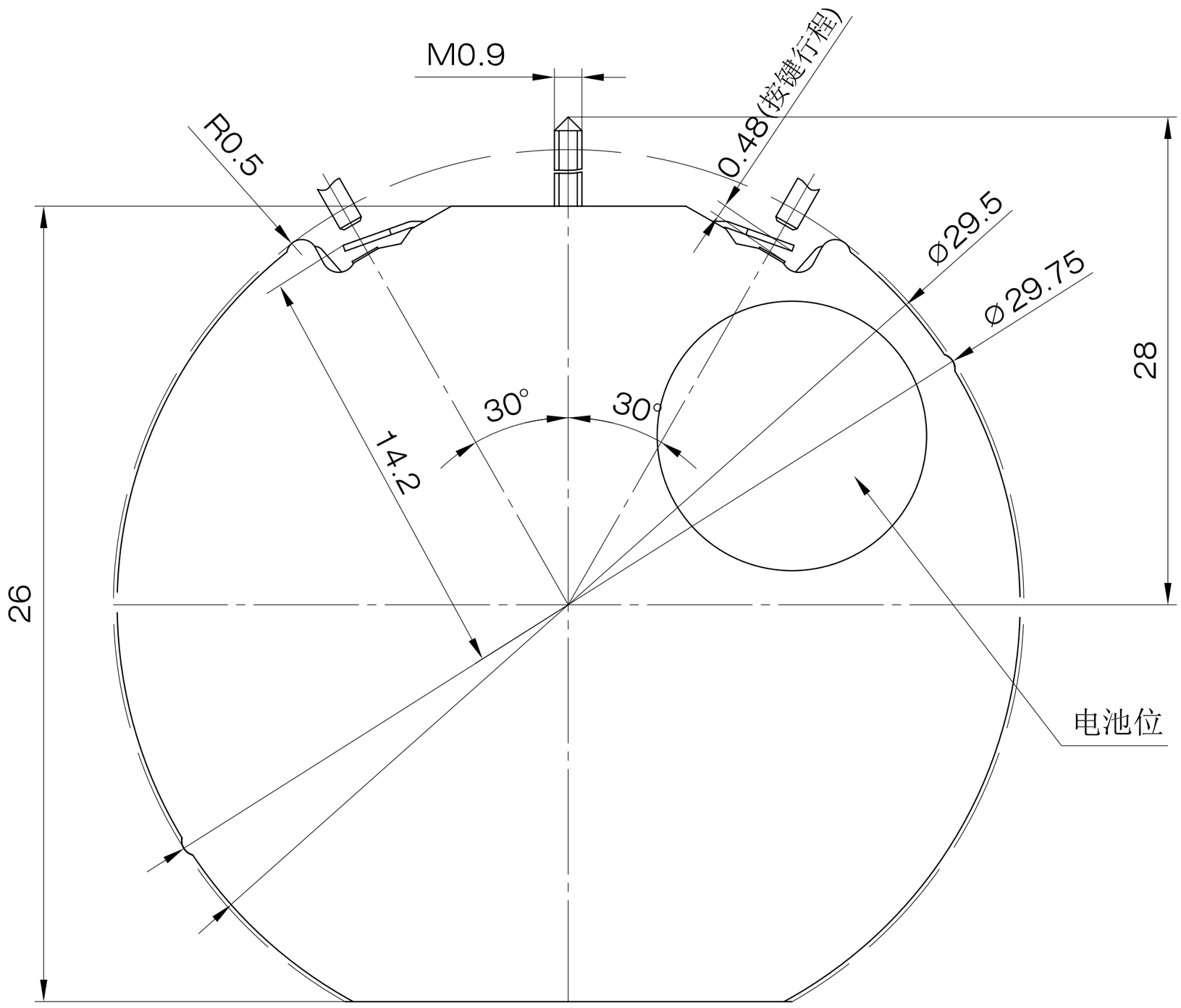

	比例：4:1 单位：mm	版本：3

针管参数

PE704

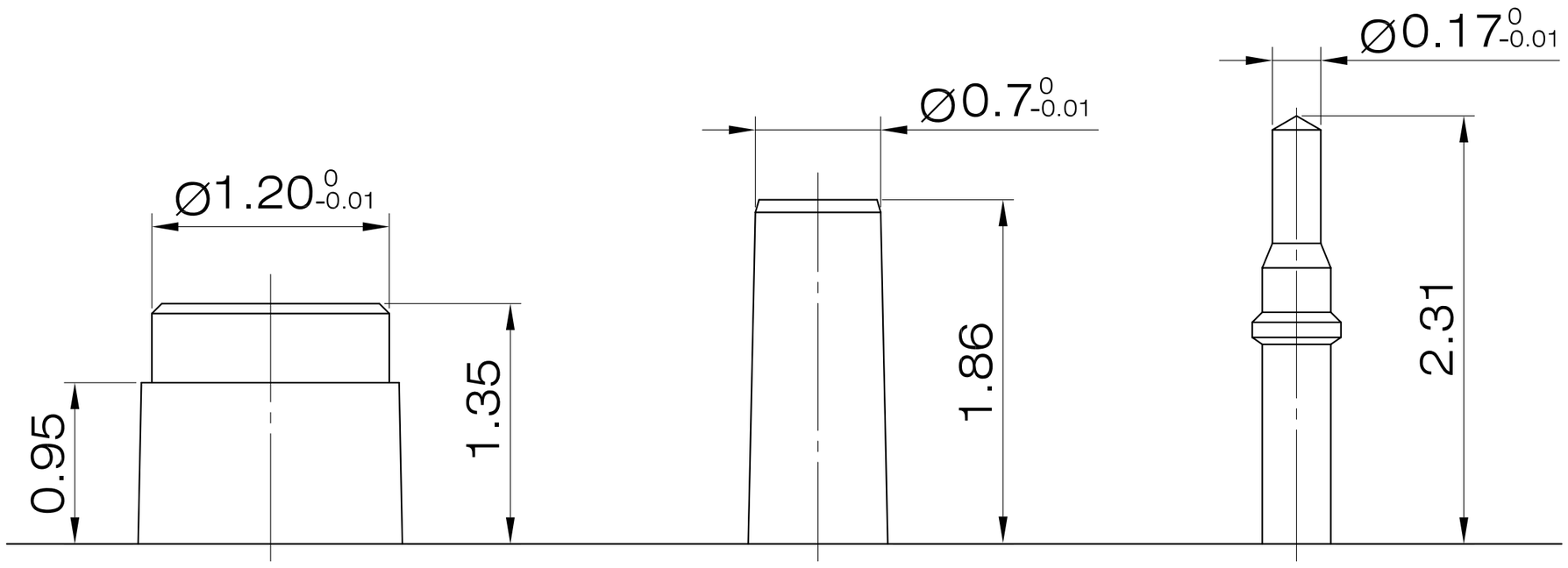

时针管　　分针管　　秒针轴

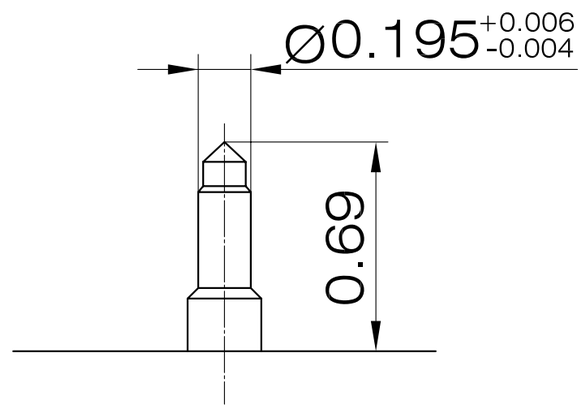

旁眼小针轴

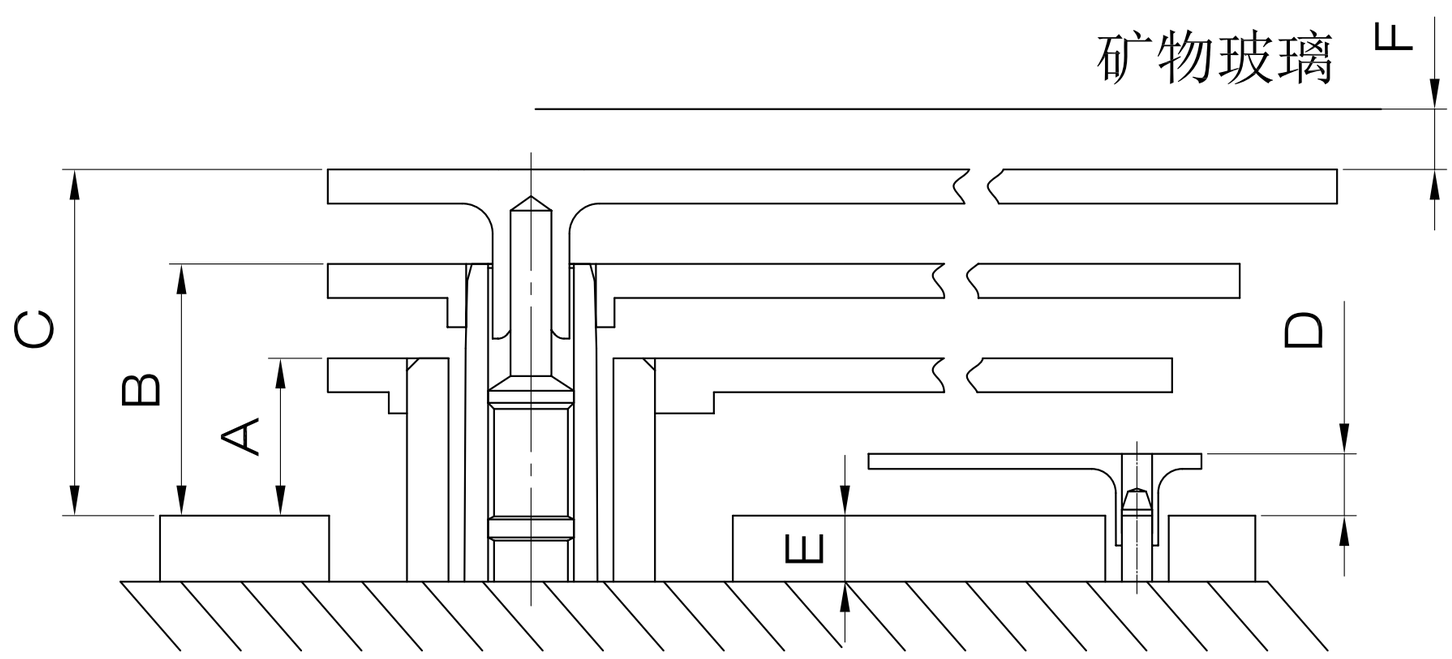

	A	B	C	D	E	F
尺寸	0.95	1.46	2.11	0.45	0.4	0.4

比例：20:1

单位：mm

版本：3

指针参数	PE704

秒针

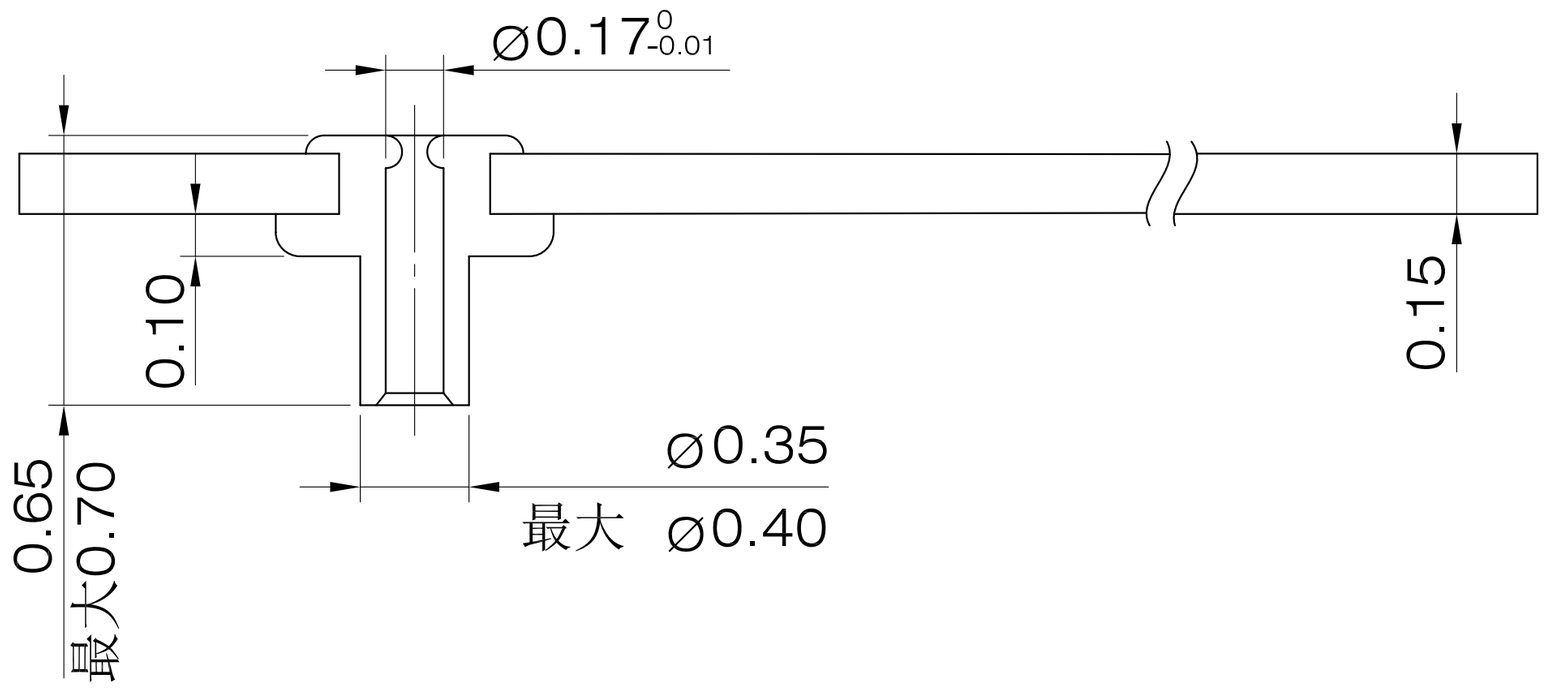

分针

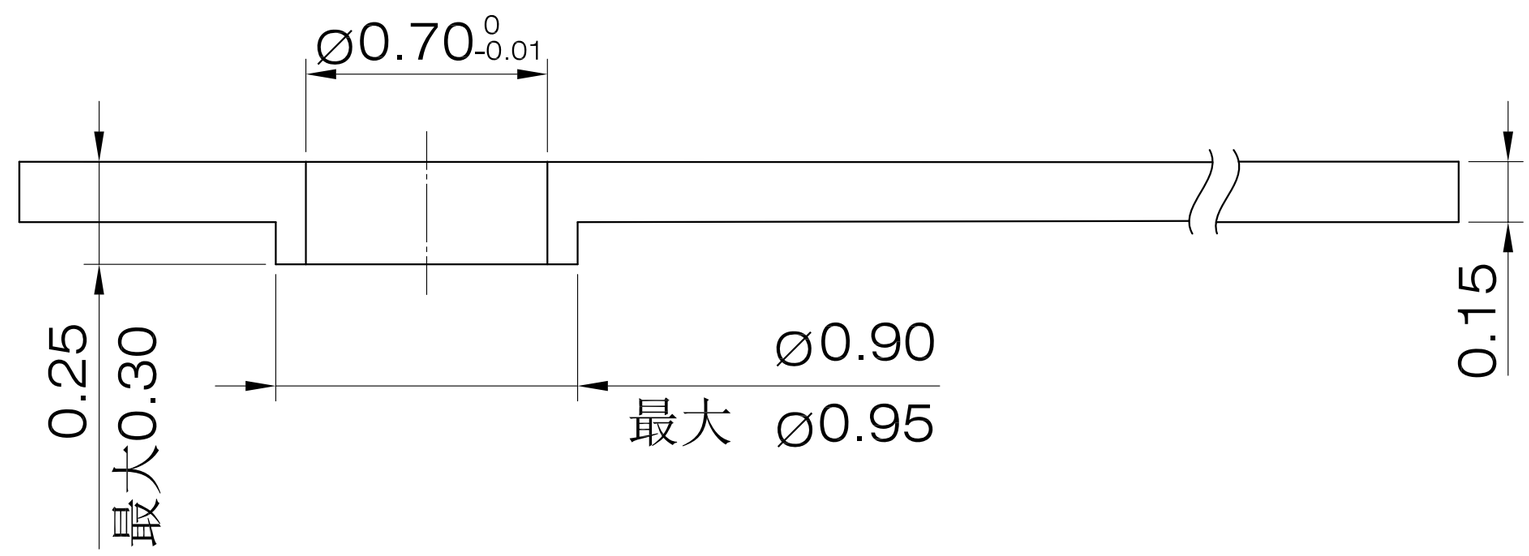

时针

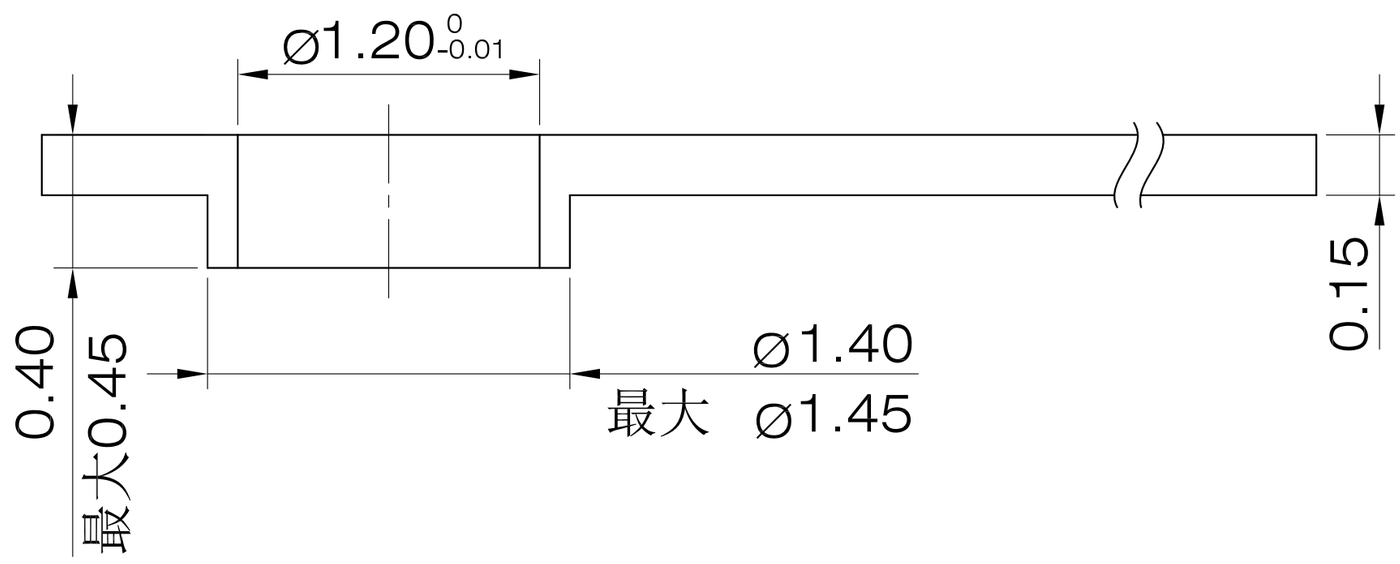

旁眼指针

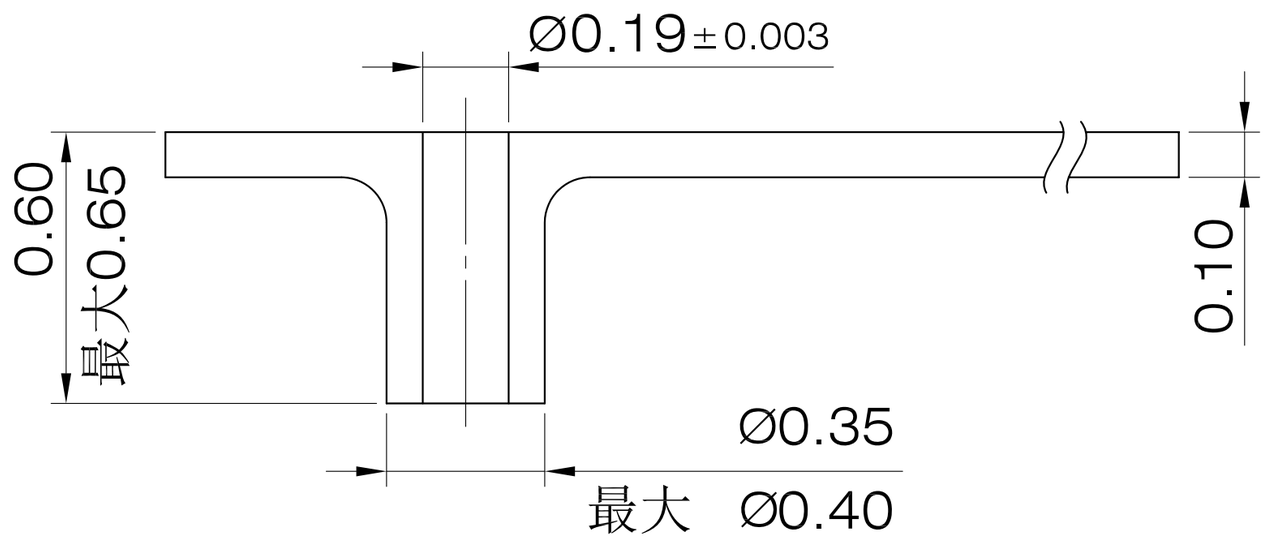

	比例：20:1 单位：mm	版本：3

日历窗口、面脚定位参数	PE704

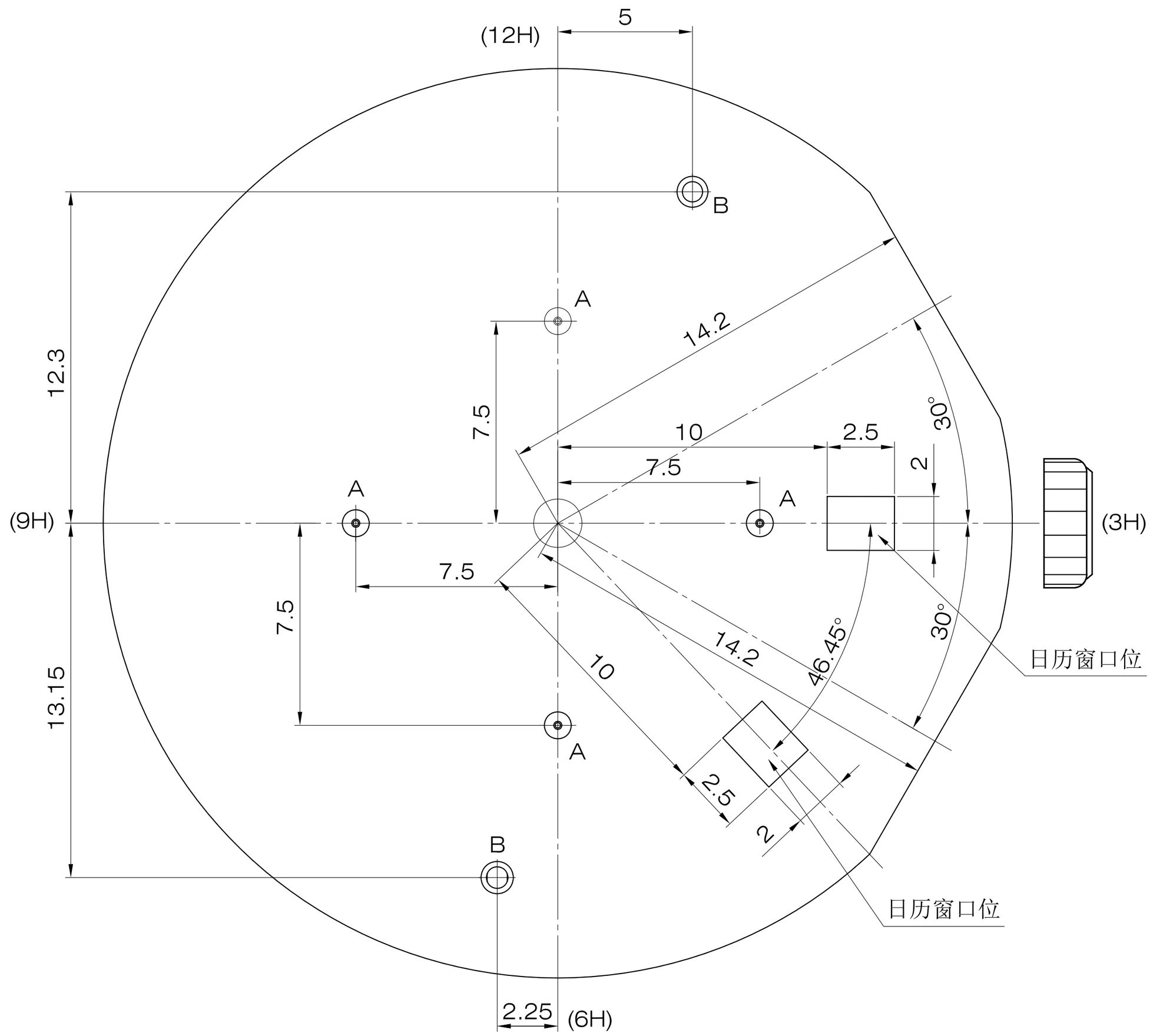

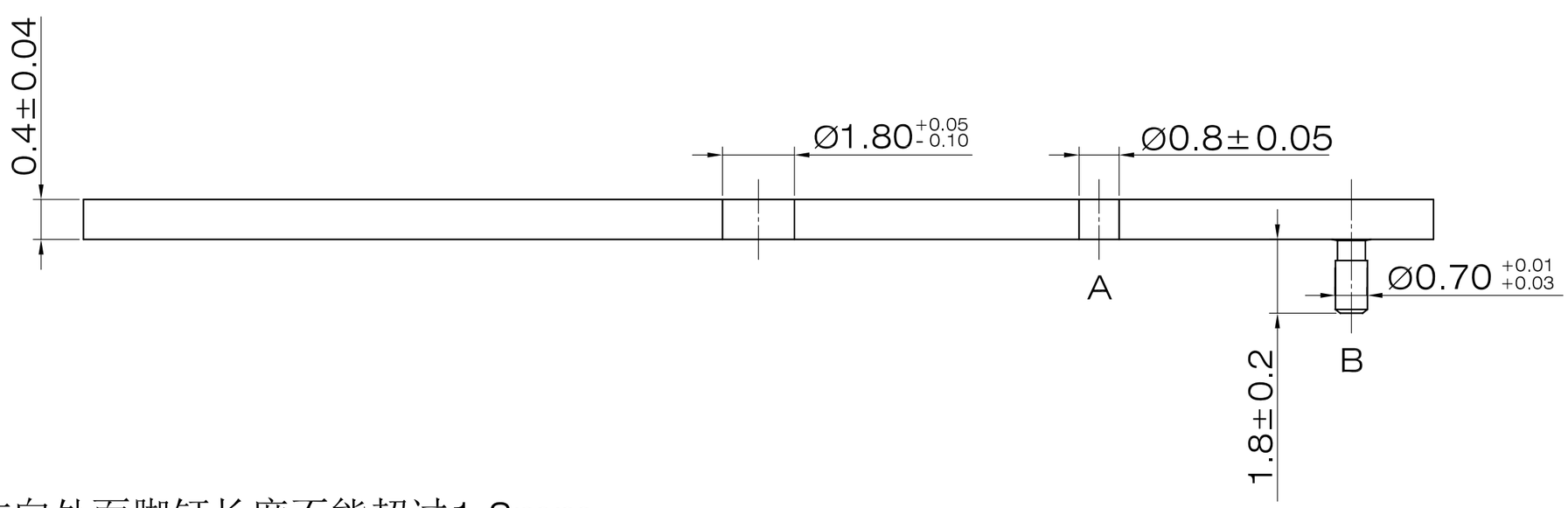

12H方向处面脚钉长度不能超过1.8mm

	比例：5:1 单位：mm	版本：3

日历窗口、面脚定位参数	PE704

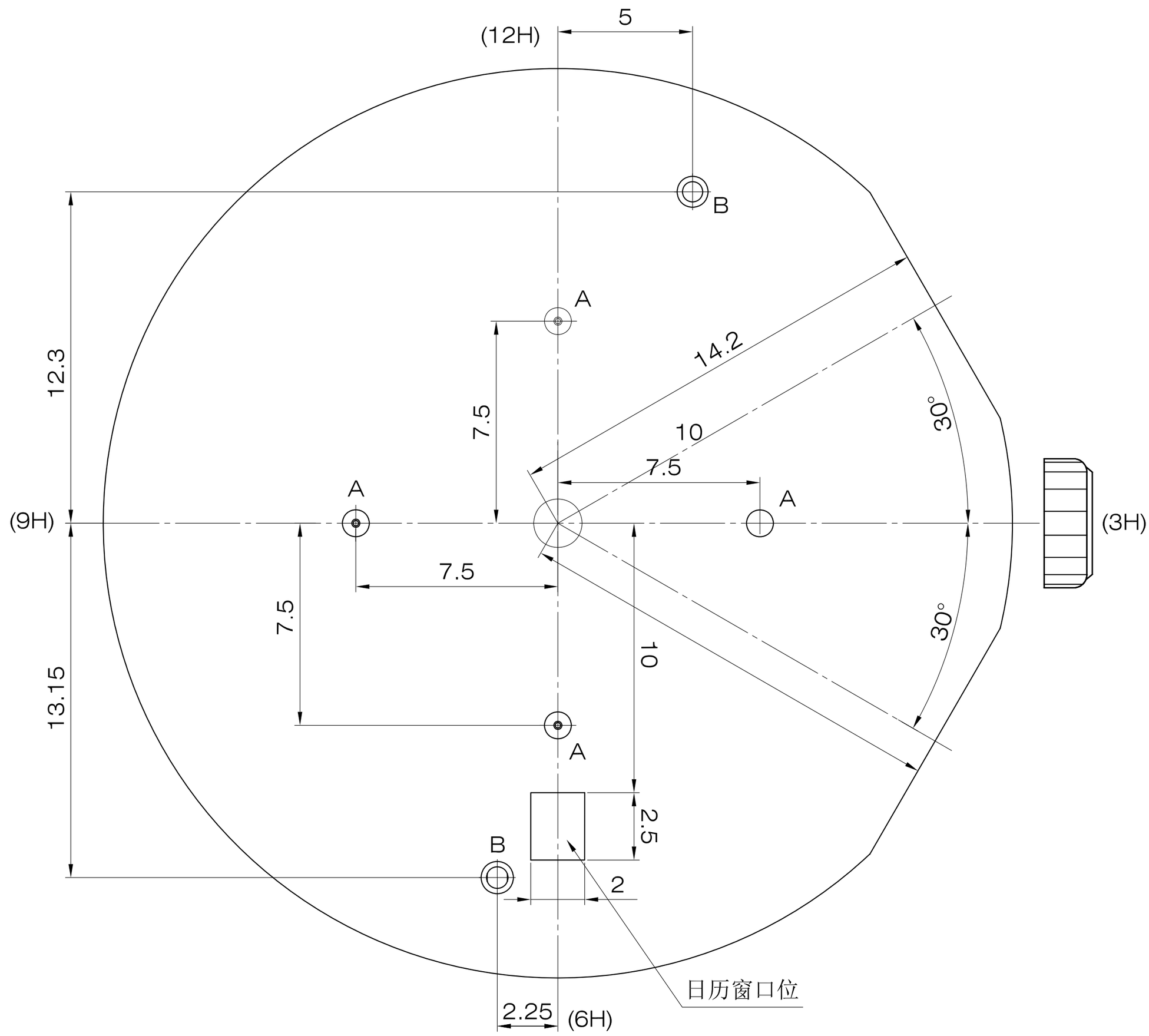

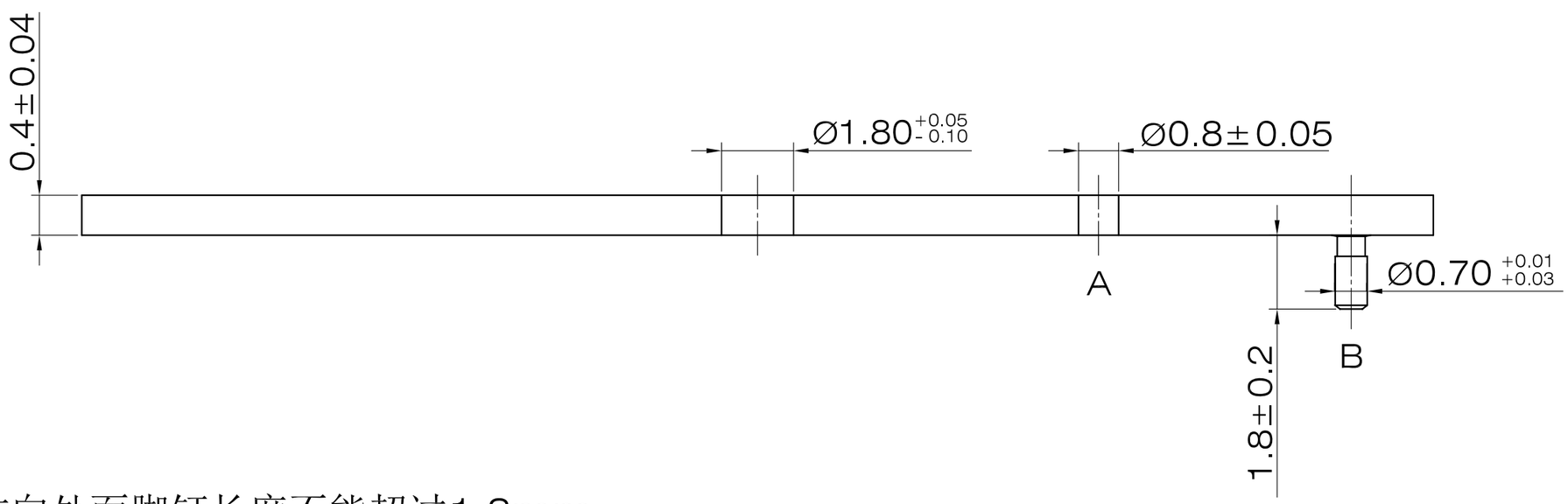

12H方向处面脚钉长度不能超过1.8mm

	比例：5:1 单位：mm	版本：3