SUNON 建龙

型号:PE804

∅ 23.70 mm

H 3.45 mm

项　目	版本号
产品参数说明	第一版
功能指示	第一版
机芯外观	第一版
针管高度、外形尺寸参数	第一版
针管参数	第一版
指针参数	第一版
面脚定位参数	第一版

SUNON 晨龙

产品参数说明

PE804 $10\frac{1}{2}'''$ 石英机芯

3针 两眼（星期\24小时）

1. 外观参数

外观尺寸	⌀23.70mm
机芯厚度	3.45mm

2. 电子参数

石英振荡频率：	32768Hz
工作电压：	1.25V~1.65V
平均电流：	2.2μA~2.5μA

3. 电池参数

类型：	氧化银电池
尺寸：	⌀6.8 x t 2.6(mm)
	⌀6.8 x t 2.1(mm)
参考型号：	SR626SW / SR621SW

4. 工作温度

-5℃~50℃

5. 常温下月差

≤±45s/M

6. 秒针输出力矩

≥5.5μNm

7. 表面脚钉

⌀0.75 x L1.8(mm)

8. 表面中心孔径

≥⌀1.80(mm)

旁眼小针孔径 $⌀0.195^{+0.002}_{-0.007}$

功能指示

PE804

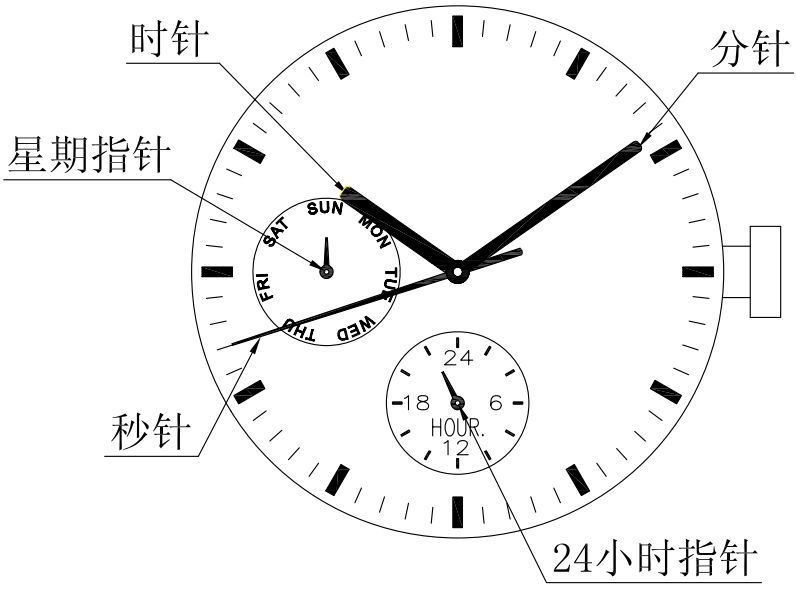

柄轴位于一档
日期设置

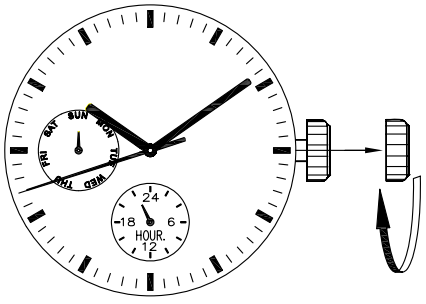

柄轴位于二档
时间、星期设置

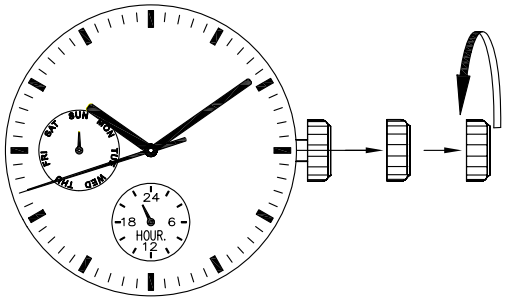

		版本：1

机芯外观

PE804

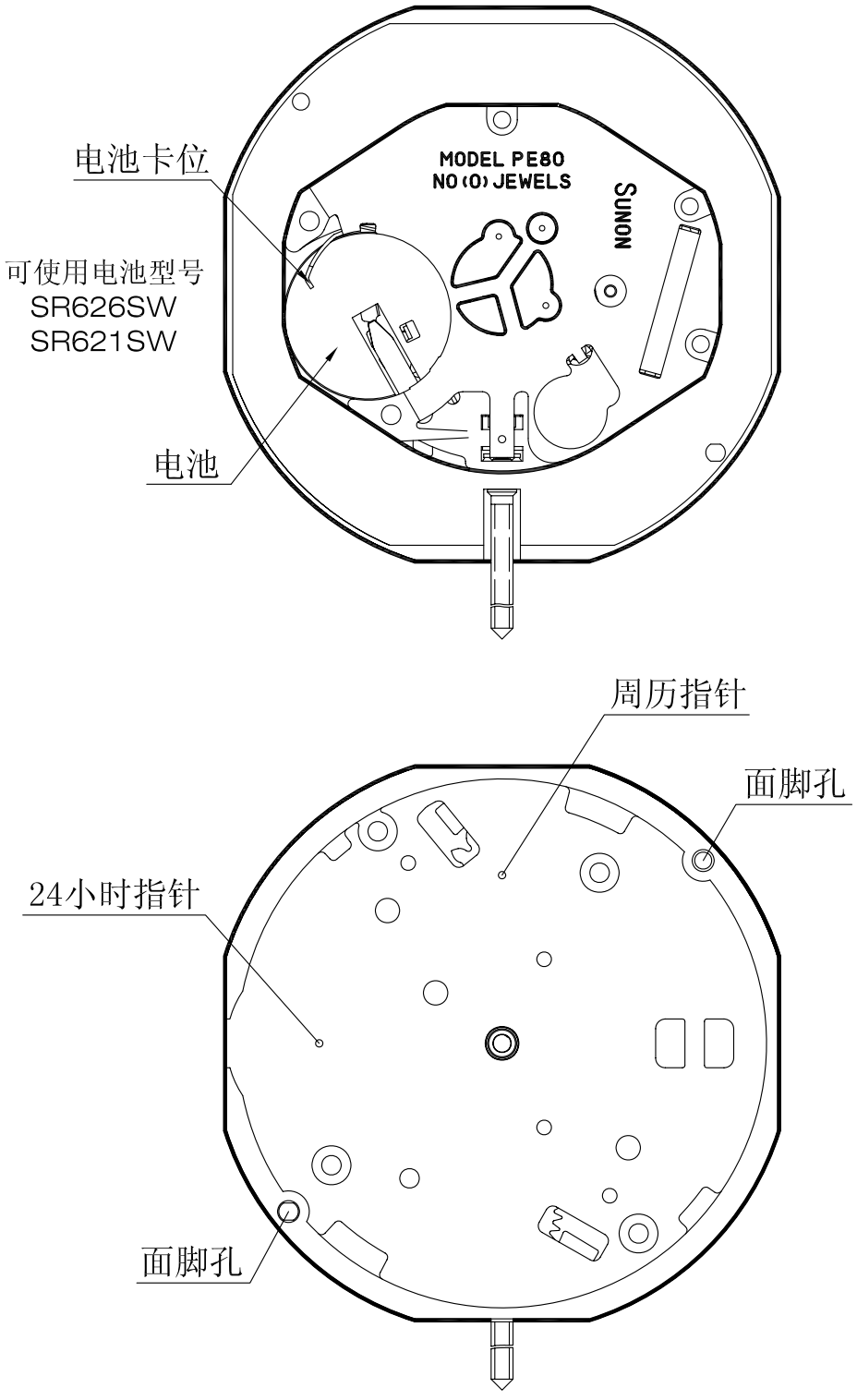

	比例：4:1 单位：mm	版本：1

SUNON 建龙

针管高度、外形尺寸参数

PE804

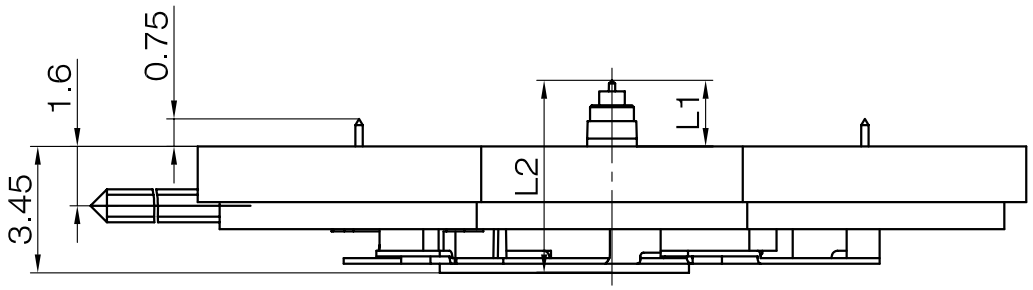

中心管高		针高
与机芯平面最大高度	L1	1.8
机芯总高度	L2	5.25

中点到巴芯尺寸	A
L3	22.5

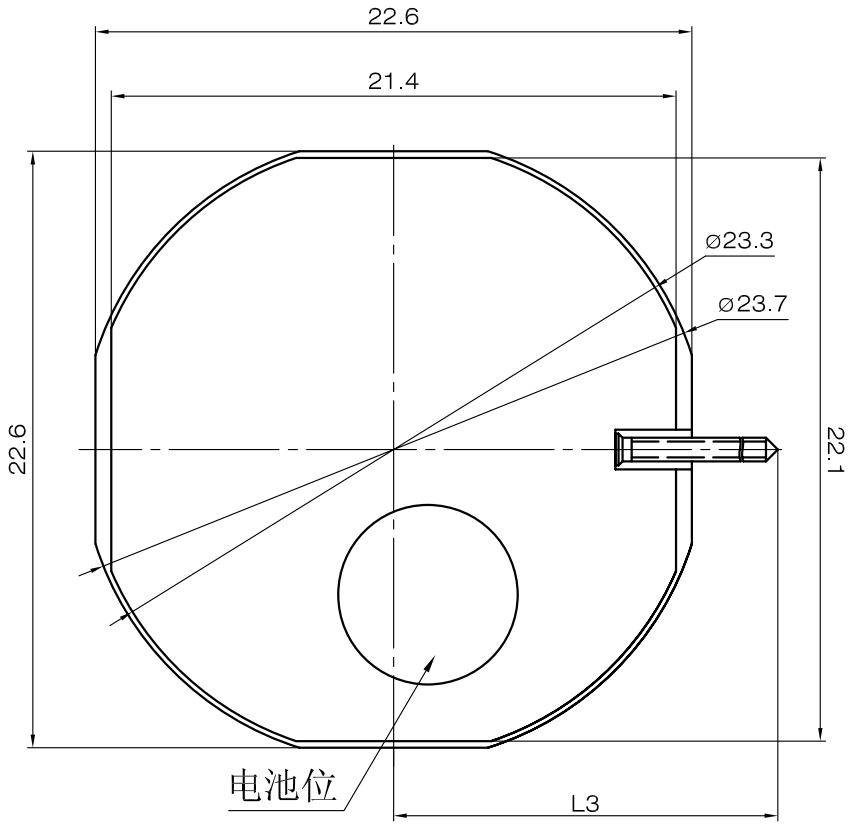

	比例：4:1 单位：mm	版本：1

针管参数

PE804

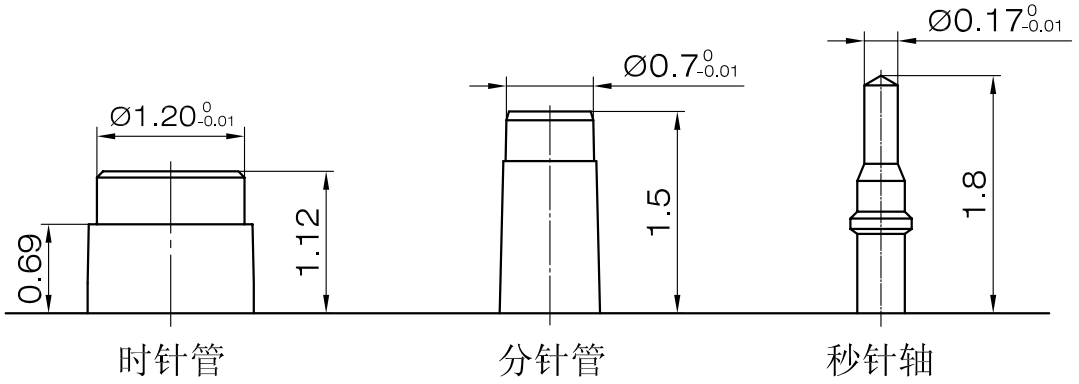

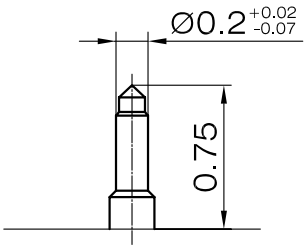

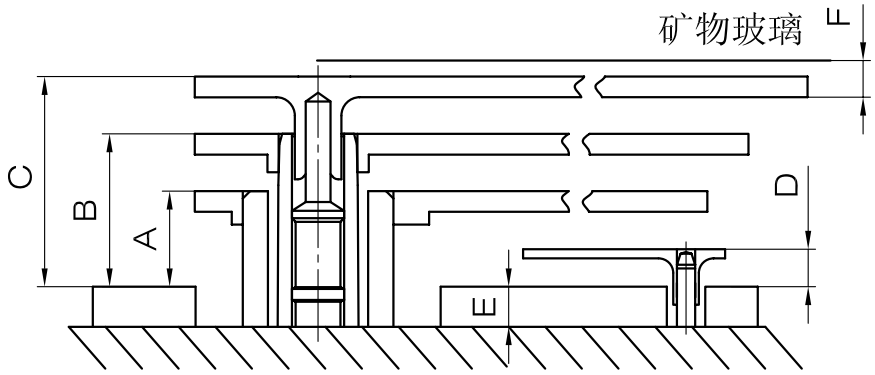

	A	B	C	D	E	F
尺寸	0.72	1.1	1.6	0.35	0.4	0.4

比例：20:1
单位：mm

版本：1

指针参数	PE804

秒针

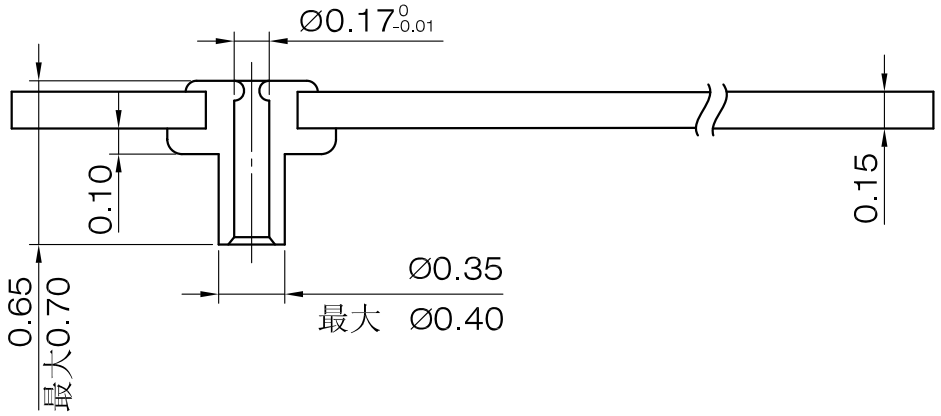

分针

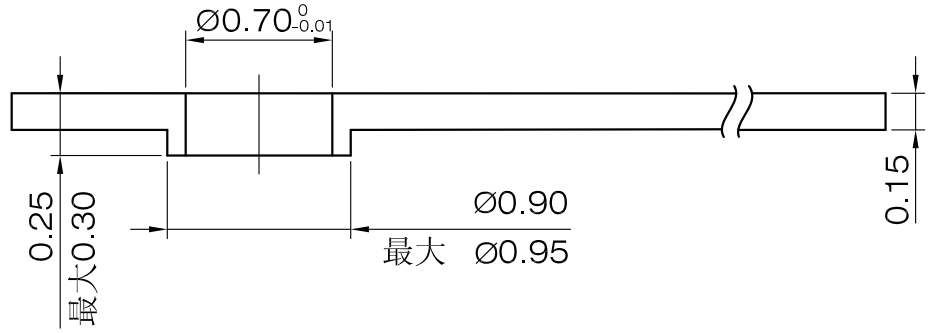

时针

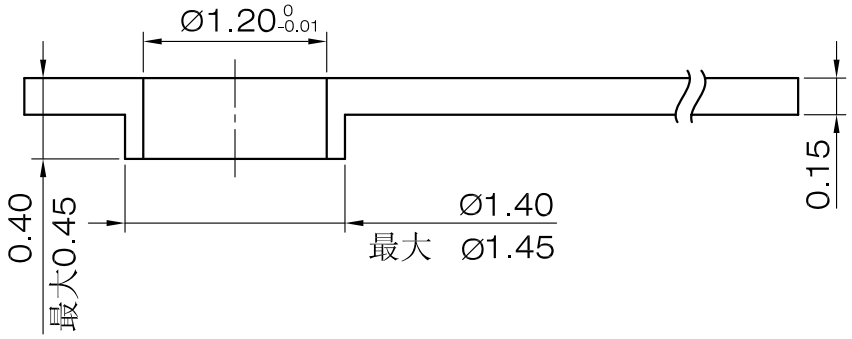

旁眼指针

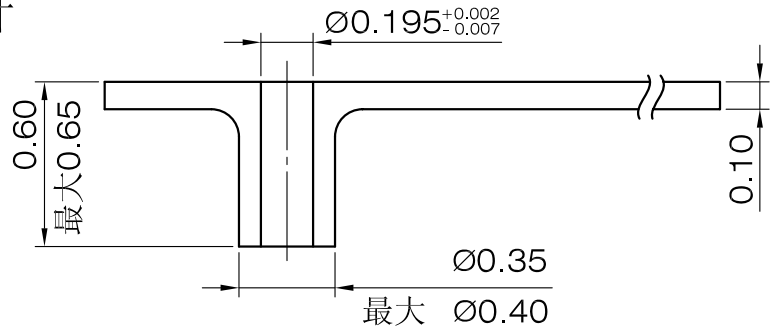

	比例：20:1 单位：mm	版本：1

面角定位参数

PE804

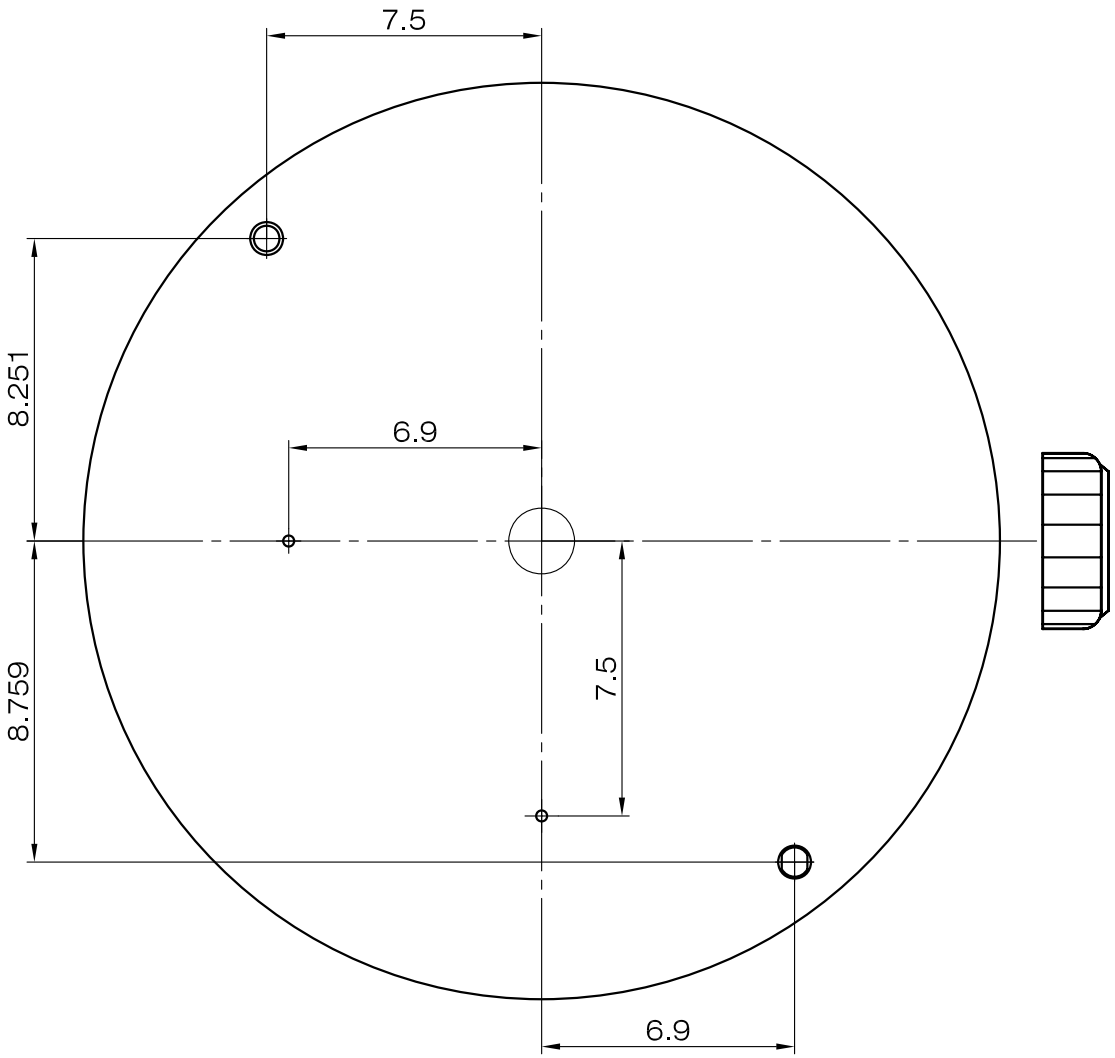

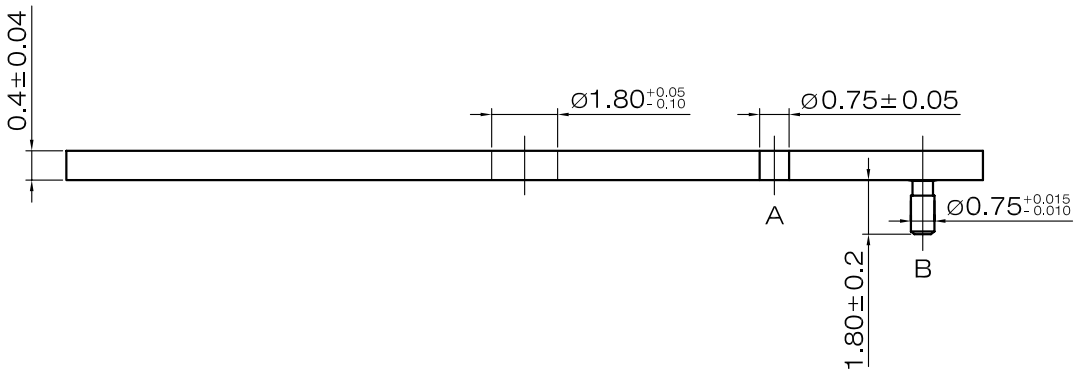

	比例：5:1 单位：mm	版本：1